Ref.: 2098760073-16-DK

# JOSKIN

DK

## UDVALG AF MØGSPREDERE

www.joskin.com

## *"SPREDNING I BRED BETYDNING"*

# JOSKIN-KVALITETEN: 6 nøglepunkter til succes

Produktionssted (Belgien)

## Styrke fra ERFARING

**JOSKINs familievirksomhed, der blev GRUNDLAGT I 1968, er blevet FØRENDE inden for design og fremstilling af landbrugsmaskiner. JOSKINs produktionsanlæg LIGGER I BELGIEN, POLEN OG FRANKRIG og har et samlet areal på næsten 150.000 m² og EKSPORTERER TIL MERE END 50 LANDE.**

## TEKNISKE KVALIFIKATIONER

**DER ANVENDES YDERST PRÆCISE teknikker: dynamisk 3D-simulation, automatiske lasere, foldepressere, højstyrkestål, varm-neddypnings galvanisering, automatisk gennemløbende sømsvejsninger.**

## Køb med TILLID

3 ÅRS GARANTI

JOSKIN

Se betingelser og vilkår på www.joskin.com

Teknisk center (Polen)

## FORSKNING og UDVIKLING

JOSKIN har sine egne industrielle designkontorer og 3D statisk og dynamisk ingeniørsoftware. Produktionen er standardiseret så meget, som det er muligt, for at sikre præcis fremstilling og overholdelse af tidsfrister, samtidig med at der tilbydes flere hundrede valgmuligheder inden for ekstraudstyr! Vores teknikere og forhandlere bliver løbende oplært på vores tekniske centre.

## Til TJENESTE for vores kunder

Vores store styrke: TILGÆNGELIGHEDEN AF RESERVEDELE når og og hvor som helst. Takket være vores permanente lagre kan vi sende dele, så hurtigt som det er muligt. JOSKIN-forhandlerne sørger altid for at have et lager af de vigtigste reservedele til maskinerne.

## Individualiseret RESERVEDELSHÆFTE

RESERVEDELSHÆFTET og BRUGERVEJLEDNINGEN leveres på dit sprog, når du køber maskinen. Reservedelshæftet omfatter tegninger og referencer til komponenter, der er monteret på din maskine. Selv mange år senere kan der bestilles reservedele hurtigt og effektivt!

# Møgspreder Udvalg

## AVANCERET TEKNIK

Kendskab til stålbehandling og materialevalg er nødvendigt. Specielle ståltyper med høj trækstyrke giver mulighed for at reducere - eller endog helt fjerne - tværstykker og sideforstærkninger. Køretøjerne bliver på denne måde lettere, stærkere og kan designes i rene og elegante linjer. Stålpladerne bliver fremstillet med moderne værktøj, såsom et 8 m laserskærebord, en 8,2 m foldepresser med digital styring og automatisk foldevinkelkorrektion (der sørger for, at stålpladen er foldet jævnt langs hele længden), 8 m svejserobotter osv.

*Digitalt styret drejebænk*

*Svejserobot*

*Laserskærebord*

*Digitalt styret foldemaskine*

## FREMSTILLING AF SPREDERE

Hos JOSKIN er der ikke kun én løsning, der dur, og der er altid mere end én god løsning på enhver forespørgsel.

Under fremstillingen gives der særlig opmærksomhed til din fremtidige maskine. Ligesom alle JOSKIN-produkter nyder møgsprederne godt af en meget omhyggelig overfladebehandling: rensning med stålsandblæsning, ester-epoxy finishbelægning og termisk tørring. Da JOSKIN galvaniserer sine maskiner på egen fabrik, er der også mulighed for at galvanisere møgspredere for maksimal beskyttelse mod korroderende forhold.

*Manuel svejsning*

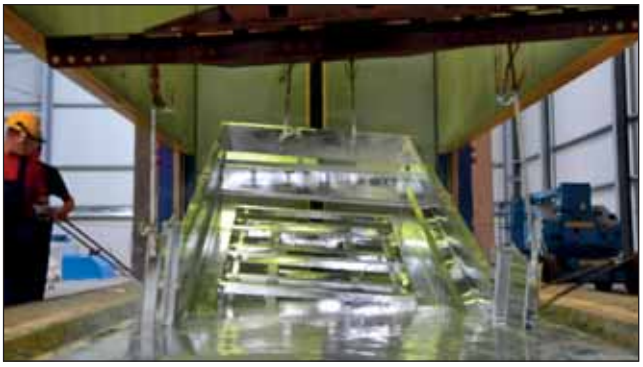

*Varmt galvaniseringskar (indvendigt og udvendigt)*

# WIN PACK

## Fordelene ved "Win Pack"

**JOSKIN tilbyder WIN PACK-maskiner for at kombinere kvalitetsfremstilling med kortere leveringstider. De er:**

- driftssikre og i høj kvalitet takket være den standardiserede fremstillingsproces
- tilpasset efter dit landbrug og rimelige i pris
- på lager eller hurtigt tilgængelige
- monteret med udstyrsdele, der er blevet testet i virkelige arbejdsomgivelser
- modulære takket være de mange udstyrsmuligheder

# VELEGNET STRUKTUR

## Unikt design på JOSKINs møgspredere

**Modeller:**

- **SIROKO**
- **TORNADO3**
- **FERTI-CAP**
- **FERTI-SPACE**
- **FERTI-SPACE HORIZON**
- **FERTI-CARGO**

### LAVET HOS JOSKIN

For hele tiden at forbedre sin fremstillingsproces har Joskin valgt at bruge standardiseringen, som giver reelle muligheder for at standardisere design og anvende rentable produktionsmetoder. På denne måde kan en kontrolleret kostpris tilbydes for en uovertruffen kvalitet, men der kan også, først og fremmest, anvendes transport- og spredningsteknologier, der er afpasset efter vor tids udfordringer til en pris, der er overkommelig for de fleste kunder.

Alle spredere i JOSKINS udvalg har en bred vifte af standardudstyr:

- valser med foldede spiraler til intens findeling og en stor spredningsbredde
- manuel betjening af det bevægelige gulv drevet af regulator med konstant tryk
- bevægeligt gulv med trækkæder i klasse 80 (højeste klasse af trækkæder, der findes for øjeblikket)
- gulvstrammer, der er let at nå, da den sidder udvendigt på karrosseriet
- transmission beskyttet af elastisk kobling
- trækstangs affjedring med parabolske blade

Alle disse udstyrsdele gør JOSKINs møgspredere meget brugervenlige og sikrer en bedre arbejdskomfort for brugerne.

*Gulvstrammer*

*Tilkoblingsaffjedring med parabolske blade*

*Trækkæder - boltet bevægeligt gulv*

*Opspændingsværktøjet, der anvendes på fabrikken, sikrer præcision og hurtighed under fremstillingsprocessen.*

# UDVALG AF SPREDERE

| | | Model | Kap. | Illustration | Specifikationer | |
|---|---|---|---|---|---|---|
| **LODRETTE VALSER** | | | | | | |
| **Flow mellem 5 og 50 t/ha** TUNG GØDNING | **TRAKTOR < 130 HK** | **SIROKO** | **8/13 M³** | | • Smalt karosseri<br>• Lavt tyngdepunkt<br>• Brede hjul<br>• Standard galvaniseret | S. 8 |
| | | **FERTI-CAP** | **9/12 M³** | | • Bredt karrosseri<br>• Hjul under karrosseriet<br>• Standard galvaniseret | S. 10 |
| | **TRAKTOR > 130 HK** | **TORNADO3** | **11/24 M³** | | • Smalt karosseri<br>• Maskine med meget stor kapacitet<br>• Lavt tyngdepunkt<br>• Brede hjul | S. 9 |
| | | **FERTI-SPACE** | **15/25 M³** | | • Bredt karrosseri<br>• Maskine med meget stor kapacitet<br>• Hjul under karrosseriet<br>• Dobbelt bevægeligt gulv | S. 11 |
| | | **FERTI-CARGO** | **16/25 M³** | | • Med ombytteligt karrosseri<br>• Universelt chassis | S. 17 |
| **SPREDEBORD** | | | | | | |
| **Flow mellem 3 og 15 t/ha** UNIVERSELLE PRODUKTER | **TRAKTOR > 130 HK** | **FERTI-SPACE HORIZON** | **15/25 M³** | | • Bredt karrosseri<br>• Fin og præcis fordeling<br>• Dobbelt bevægeligt gulv | S. 14 |
| | | **FERTI-CARGO HORIZON** | **16/25 M³** | | • Med ombytteligt karrosseri<br>• Universelt chassis | S. 17 |

# SIROKO

## Sænket smalt lad til kvalitetsspredning

### GENERELT

JOSKINs SIROKO-spreder med sænket galvaniseret lad er bemærkelsesværdig på mange måder: Dens innovative design gør vedligeholdelsen meget nemmere. Tilkoblingen med tværaffjedring og hjulenes store dimensioner giver den fremragende stabilitet både under arbejdet og på vejen. Dens lad i HLE 550-højstyrkestål består af på hinanden følgende foldninger og har en rektangulær kant foroven. Sidevæggene med en højde på 850 mm, 1.090 mm eller 1.340 mm giver en belastningskapacitet på 5 m³ til 14.17 m³. De to valser med foldede spiraler findeler og spreder fra 7 til 10 m pr. række afhængigt af produktet, der spredes.

### TRANSMISSION

Transmissionen er beskyttet af elastiske koblinger mellem boksene (1).

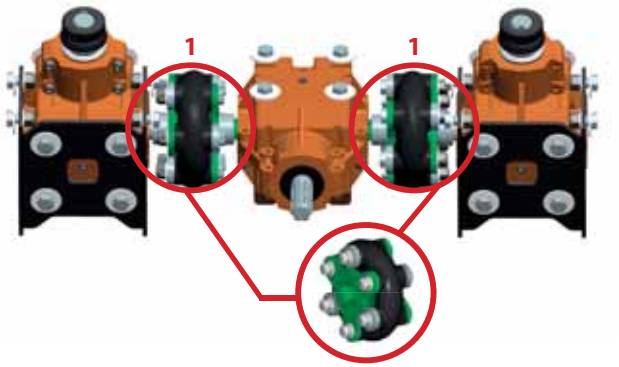


### SPECIFIKATIONER

| | |
|---|---|
| Tilkoblingsaffjedring | Tværaffjedring med parabolske blade |
| Bevægeligt gulv | 2 Ø 14 mm trækkæder |
| Lodrette valser | Ø 785 mm, 1.750 mm eller 2.000 mm høj med 4 eller 5 foldede spiraler |
| Tænder | Aftagelige i HARDOX 450 stål (80 x 6 mm) |
| Skiver | Ø 829 mm med indtrækkelige blade |
| Drev | 1.000 o/min. |
| Valsernes rotationshastighed | 423 o/min. |

*NB:De tekniske specifikationer for SIROKO 4008/8V er meget forskellige fra specifikationerne for resten af udvalget.*

### SIROKO-MODELLER[1]

| | Off-road nyttelast | Mål på lad indvendigt (m) Længde før klap | Længde op til valserne | Bredde | Højde | Ladkapacitet før klap | Gødningskapacitet før klap | Gødningskapacitet op til valserne | Aksel: ☐ (mm) - spor (mm) sikringsringe | Bremser (mm) |
|---|---|---|---|---|---|---|---|---|---|---|
| NEW S4008/8V | 8 t | 4,15 | 4,65 | 1,45 | 0,85 | 5 m³ | 7,7 m³ | 8,1 m³ | ADR 100x2000-10S | 400 x 80 |
| S4010/9V | 9 t | 4,18 | 4,67 | 1,45 | 1,09 | 6,44 m³ | 8,41 m³ | 9,40 m³ | ADR 100x2000-10S | 400 x 80 |
| S5010/11V | 11 t | 5,21 | 5,70 | 1,45 | 1,09 | 8,10 m³ | 10,56 m³ | 11,55 m³ | ADR 130x2100-10S | 406 x 120 |
| S5013/12V | 12 t | 5,05 | 5,54 | 1,45 | 1,34 | 9,43 m³ | 11,78 m³ | 12,96 m³ | ADR 130x2100-10S | 406 x 120 |
| S5513/13V | 13 t | 5,50 | 5,99 | 1,45 | 1,34 | 10,40 m³ | 12,98 m³ | 14,17 m³ | ADR 130x2100-10S | 406 x 120 |

*[1] De første 2 tal henviser til gennemsnitslængden, de næste 2 tal til gennemsnitshøjden og de sidste tal til gødningskapaciteten før klappen.*

# TORNADO3

## Møgspreder med sænket smalt lad til intensivt arbejde

## TRANSMISSION

Transmissionen er beskyttet af elastomerkoblinger mellem boksene og valserne (1), som absorberer stød og dermed øger levetiden af disse bokse.

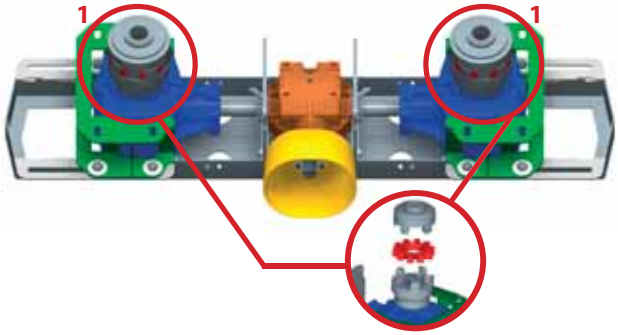


## GENERELT

TORNADO3 er også en møgspreder med sænket lavt lad i HLE-stål og hjul med stor diameter. Dens store kapacitet og robusthed er sikret ved, at dens lad er fremstillet af på hinanden følgende foldninger og en stople til sideforstærkning.

Laddet har en højde, der varierer fra 1.130 mm til 1.370 mm, og som giver lastkapacitet fra 8,6 til 25,8 m³ afhængigt af modellen. Valserne med foldede spiraler spreder jævnt i en bredde fra 7 til 16 mm pr. række afhængigt af produktet, der spredes.

## SPECIFIKATIONER

| | |
|---|---|
| Tilkoblingsaffjedring | Tværaffjedring med parabolske blade |
| Bevægeligt gulv | 2 Ø 16 mm trækkæder |
| Lodrette valser | Ø 1.010 mm afhængigt af modellen fra 1.770 mm til 2.220 mm høj med 4 til 7 foldede spiraler |
| Tænder | Aftagelige i HB 400 højstyrkestål (80 x 12 mm) |
| Skiver | Ø 1.100 mm med indtrækkelige blade - som ekstraudstyr skiver med 3 blade |
| Drev | 1.000 o/min. |
| Valsernes rotationshastighed | 445 o/min. |

## TORNADO3-MODELLER[1]

| | Off-road nytte-last | Mål på lad indvendigt (m) Længde før klap | Længde op til valserne | Bredde | Højde | Laddets kapacitet før klap | Gødnings-kapacitet før klap | Gødnings-kapacitet op til valserne | Aksel: ☐ (mm) - spor (mm) sikringsringe | Bremser (mm) |
|---|---|---|---|---|---|---|---|---|---|---|
| NEW T5011/11V | 11 t | 5,0 | 5,5 | 1,45 | 1,13 | 8,6 m³ | 10,8 m³ | 12,0 m³ | ADR 130x2100-10S | 406 x 120 |
| T5511/12V | 12 t | 5,5 | 6,0 | 1,45 | 1,13 | 9,5 m³ | 11,9 m³ | 13,3 m³ | ADR 130x2100-10S | 406 x 120 |
| T5513/14V | 13 t | 5,5 | 6,0 | 1,45 | 1,37 | 11,5 m³ | 14,4 m³ | 16,1 m³ | ADR 130x2100-10S | 406 x 120 |
| T5516/16V | 14 t | 5,5 | 6,0 | 1,45 | 1,57 | 13,1 m³ | 16,0 m³ | 17,8 m³ | ADR 150x2100-10S | 420 x 180 |
| T6013/16V | 15 t | 6,0 | 6,5 | 1,45 | 1,37 | 12,7 m³ | 15,9 m³ | 17,6 m³ | ADR 150x2100-10S | 420 x 180 |
| T6016/17V | 15 t | 6,0 | 6,5 | 1,45 | 1,57 | 14,3 m³ | 17,5 m³ | 19,3 m³ | ADR 150x2100-10S | 420 x 180 |
| T6516/19V | 16 t | 6,5 | 7,0 | 1,45 | 1,57 | 15,6 m³ | 19,0 m³ | 20,9 m³ | ADR 150x2100-10S | 420 x 180 |
| T6516/19BV | 18 t | 6,5 | 7,0 | 1,45 | 1,57 | 15,6 m³ | 19,0 m³ | 20,9 m³ | ADR 2x130x2300-10S | 406 x 120 |
| T7016/21BV | 20 t | 7,0 | 7,5 | 1,45 | 1,57 | 16,8 m³ | 20,6 m³ | 22,4 m³ | ADR 2x150x2300-10S | 420 x 180 |
| T7018/24BV | 21 t | 7,0 | 7,5 | 1,45 | 1,57 + 0,25 | 20,3 m³ | 23,9 m³ | 25,8 m³ | ADR 2x150x2300-10S | 420 x 180 |

*[1] De første 2 tal henviser til gennemsnitslængden, de næste 2 tal til gennemsnitshøjden og de sidste tal til gødningskapaciteten før klappen.*

# FERTI-CAP

## Bredt lad til spredning og transport

### GENERELT

JOSKIN Ferti-CAP med bredt monoblok-lad i HLE 550-stål med en højde på 810 mm spreder meget bredt. Med kapacitet fra 6,91 til 13,97 m³ er den meget multi-funktionel både til spredning og transport af forskellige materialer. Den store diameter på de lodrette valser med foldede spiraler giver mulighed for at sprede i en bredde fra 8 til 12 m væk pr. række afhængigt af produktet, der spredes.

Valserne kan let aftages for at konvertere Ferti-CAP til en høstvogn (ensilage og andet).

### TRANSMISSION

Transmissionen er beskyttet af elastiske koblinger mellem boksene (1).

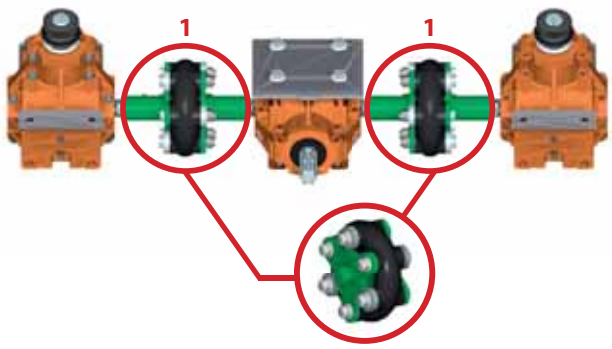


### SPECIFIKATIONER

| | |
|---|---|
| Tilkoblingsaffjedring | Tværaffjedring med parabolske blade |
| Bevægeligt gulv | 2 Ø 14 mm trækkæder |
| Lodrette valser | Ø 1.080 mm, 1.500 mm høj med 3 foldede spiraler |
| Tænder | Aftagelige, i HARDOX 450 stål (80 x 6 mm) |
| Skiver | Ø 1.140 mm med 3 blade |
| Drev | 1.000 o/min. |
| Valsernes rotationshastighed | 423 o/min. |

### FERTI-CAP-MODELLER[1]

| | Off-road nyttelast | Mål på lad indvendigt (m) Længde før klap | Længde op til valserne | Bredde | Højde | Ladkapacitet før klap | Gødningskapacitet før klap | Gødningskapacitet op til valserne | Aksel: ☐ (mm) - spor (mm) - sikringsringe | Bremser (mm) |
|---|---|---|---|---|---|---|---|---|---|---|
| FC4008/9U | 8 t | 4,17 | 4,72 | 2,04 | 0,81 | 6,91 m³ | 9,01 m³ | 10,25 m³ | ADR 90x2000-8S | 400 x 80 |
| FC5008/10U | 10 t | 4,87 | 5,42 | 2,04 | 0,81 | 8,10 m³ | 10,54 m³ | 12,22 m³ | ADR 100x2000-10S | 400 x 80 |
| FC5508/12U | 12 t | 5,67 | 6,22 | 2,04 | 0,81 | 9,45 m³ | 12,29 m³ | 13,97 m³ | ADR 130x2000-10S | 406 x 120 |
| FC 5508/12BU | 12 t | 5,67 | 6,22 | 2,04 | 0,81 | 9,45 m³ | 12,29 m³ | 13,97 m³ | ADR 2x90x2000-8S | 350 x 60 |

*[1] De første 2 tal henviser til gennemsnitslængden, de næste 2 tal til gennemsnitshøjden og de sidste tal til gødningskapaciteten før klappen.*

# FERTI-SPACE

## En spreder i bred betydning

## TRANSMISSION

Transmissionen er beskyttet af elastomerkoblinger mellem boksene og valserne (1), som absorberer stød og dermed øger levetiden af disse bokse.

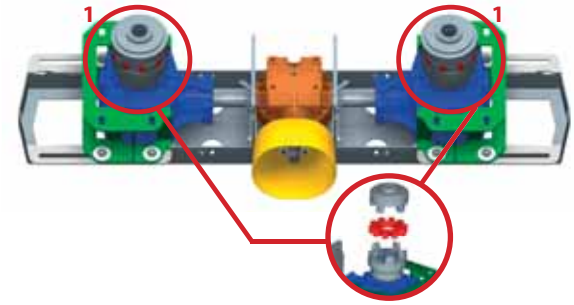


## SPECIFIKATIONER

| | |
|---|---|
| Tilkoblingsaffjedring | Tværaffjedring med parabolske blade |
| Bevægeligt gulv | 4 Ø 14 mm trækkæder |
| Lodrette valser | Ø 1.080 mm, 1.830 mm (serie 11) eller 2.080 mm høj (serie 14) med 4 foldede spiraler |
| Tænder | Aftagelige, i HB 400 højstyrkestål (HARDOX) 80 x 12 mm |
| Skiver | Ø 1.000 mm med 3 blade |
| Drev | 1.000 o/min. |
| Valsernes rotationshastighed | 381 o/min. |

## GENERELT

Ferti-SPACE har et bredt lad i monoblok af HLE-stål med en højde på 1.050 mm eller 1.350 mm, og den har en meget stor spredningsbredde. Med dens stærke design og dens kapaciteter fra 12 til 21 m³ er den en multi-funktionel maskine beregnet til intensivt brug. Takket være den store diameter på de lodrette valser med foldede spiraler kan Ferti-SPACE sprede i en bredde fra 8 til 16 m pr. række afhængigt at produktet, der spredes. Denne model kan let konverteres til en høstvogn ved at afmontere valserne. Det bevægelige gulv med to hastigheder (ekstraudstyr) kan i dette tilfælde være meget nyttigt.

## FERTI-SPACE-MODELLER[1]

| | Off-road nytte-last | Mål på lad indvendigt (m) Længde før klap | Længde op til valserne | Bredde | Højde | Laddets kapacitet før klap | Gødningska-pacitet før klap | Gødnings-kapacitet op til valserne | Aksel: □ (mm) - spor (mm) - sikringsringe | Bremser (mm) |
|---|---|---|---|---|---|---|---|---|---|---|
| FS5511/15BU | 14 t | 5,5 | 6,05 | 2,05 | 1,05 | 12,32 m³ | 15,49 m³ | 17,04 m³ | ADR F100/S130x2000-10S | 400 x 80 |
| FS6011/17BU | 16 t | 6 | 6,55 | 2,05 | 1,05 | 13,41 m³ | 16,87 m³ | 18,42 m³ | ADR 2x130x2000-10S | 406 x 120 |
| FS6511/18BU | 18 t | 6,5 | 7,05 | 2,05 | 1,05 | 14,51 m³ | 18,24 m³ | 19,79 m³ | ADR 2x130x2000-10S | 406 x 120 |
| FS7011/20BU | 20 t | 7 | 7,55 | 2,05 | 1,05 | 15,60 m³ | 19,62 m³ | 21,17 m³ | ADR 2x150x2000-10S | 420 x 180 |
| FS7014/25BU | 22 t | 7 | 7,55 | 2,05 | 1,35 | 20 m³ | 25,2 m³ | 27,2 m³ | ADR 2x150x2000-10S | 420 x 180 |
| FS7011/20TRU | 20 t | 7 | 7,55 | 2,05 | 1,05 | 15,60 m³ | 19,62 m³ | 21,17 m³ | ADR 3x150x2000-10S | 420 x 180 |
| FS7014/25TRU | 26 t | 7 | 7,55 | 2,05 | 1,35 | 20,50 m³ | 25,75 m³ | 27,80 m³ | ADR 3x150x2000-10S | 420 x 180 |

*[1] De første 2 tal henviser til gennemsnitslængden, de næste 2 tal til gennemsnitshøjden og de sidste tal til gødningskapaciteten før klappen.*

# EKSTRAUDSTYR TIL MODELLER MED LODRETTE VALSER

## Godt materiel gør arbejdet bedre!

### JOSKINSMØGSPREDERE, NOGET AF EKSTRAUDSTYRET...

Medmindre andet er angivet, kan alt ekstraudstyr fås til hele udvalget af JOSKINs møgspredere.

### GUILLOTINE-KLAP

Der kan monteres en tæt guillotine-klap, der kan indstilles i hele valsernes højde. Den forhindrer tab under transport og gør det muligt at regulere flowet under spredningen.

*Guillotine-klap*

*Dørskinne, der ikke blokerer*

### HYDRAULISK INSTALLATION

En uafhængig hydraulisk installation kan drive det bevægelige gulv eller alle maskinens hydrauliske elementer.

Dette ekstraudstyr er interessant, hvis sprederen anvendes af flere ejere (forhindrer blanding af olie) eller med en traktor uden tilstrækkelig stor hydraulikkreds.

*Hydraulisk installation*

### UDVIDELSER

- PVC-beskyttelse af den øverste ladkant
- Udvidelser i aluminium eller træ (250 mm)

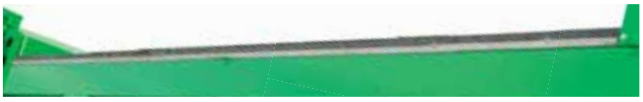

*Udvidelser i PVC*

*Udvidelser i aluminium*

*Udvidelser i træ*

### GULVSTRAMMER

Alle JOSKINs møgspredere er som standard udstyret med en mekanisk gulvstrammer. Det er muligt at vælge en hydraulisk model med håndpumpe som ekstraudstyr.

## MIDTERSKILLERUM

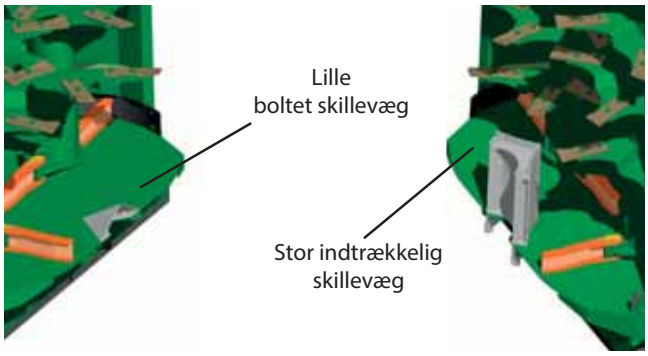


## AFSKÆRMNINGSPLADER

Disse afskærmningsplader, som kan monteres i højre eller venstre side, anvendes, når der spredes i markkanten.

Der kan også monteres en dobbelt afskærmningsplade. De to dele bliver så åbnet uafhængigt. Den anvendes til kantspredning og til at dække valserne.

*Afskærmningspanel*

*Dobbelt beskyttelsespanel*

## BAGGITTER

Beskyttelsesgitter for valserne med hydraulisk åbning opad (obligatorisk i visse lande).

## SKÆRM

JOSKIN tilbyder skærme med hurtig frakobling eller hydraulisk åbning, som er interessant værktøj til spredning af lettere produkter (fjerkrægødning).

De kan udstyres med en afskærmningsplade med hydraulisk åbning/lukning for spredning ved markkanten.

*Skærm med hurtig frakobling*

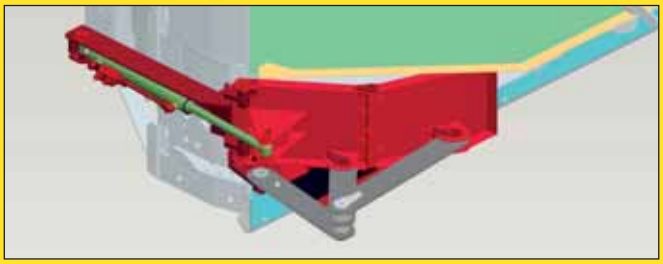

*Spredeskærm med afskærmningspanel(er)*

# FERTI-SPACE HORIZON

## Universel spreder
## Høj kapacitet

### GENERELT

Ferti-SPACE HORIZON er beregnet til at sprede forskellig produkter (kvæggødning, kompost, organisk affald, kalk, fjerkrægødning mv.) på store bredder De vandrette valser og spredebordet giver mulighed for at sprede jævnt, også med et lavt flow.

### TRANSMISSION

### SPECIFIKATIONER

| | |
|---|---|
| Tilkoblingsaffjedring | Tværaffjedring med parabolske blade |
| Bevægeligt gulv | 4 Ø 14 mm trækkæder |
| Vandrette valser | Ø 600 mm, 1.300 mm (serie 11) eller 1.550 mm (serie 14) høj |
| Tænder | Aftagelige, i S700MC stål (230 x 50 mm) |
| Skiver | Ø 1.040 mm med 6 justerbare blade |
| Drev | 1.000 o/min. |
| Valsernes rotationshastighed | 550 o/min. |

### FERTI-SPACE HORIZON-MODELLER[1]

| | Off-road nyttelast | Mål på lad indvendigt (m) Længde før klap | Længde op til valserne | Bredde | Højde | Laddets kapacitet før klap | Gødningskapacitet før klap | Gødningskapacitet op til valserne | Aksel: ☐ (mm) - spor (mm) - sikringsringe | Bremser (mm) |
|---|---|---|---|---|---|---|---|---|---|---|
| FS5511/15BU | 14 t | 5,5 | 6,05 | 2,05 | 1,05 | 12,32 m³ | 15,49 m³ | 17,04 m³ | ADR F100/S130x2000-10S | 400 x 80 |
| FS6011/17BU | 16 t | 6 | 6,55 | 2,05 | 1,05 | 13,41 m³ | 16,87 m³ | 18,42 m³ | ADR 2x130x2000-10S | 406 x 120 |
| FS6511/18BU | 18 t | 6,5 | 7,05 | 2,05 | 1,05 | 14,51 m³ | 18,24 m³ | 19,79 m³ | ADR 2x130x2000-10S | 406 x 120 |
| FS7011/20BU | 20 t | 7 | 7,55 | 2,05 | 1,05 | 15,60 m³ | 19,62 m³ | 21,17 m³ | ADR 2x150x2000-10S | 420 x 180 |
| FS7014/25BU | 22 t | 7 | 7,55 | 2,05 | 1,35 | 20 m³ | 25,2 m³ | 27,2 m³ | ADR 2x150x2000-10S | 420 x 180 |
| FS7011/20TRU | 20 t | 7 | 7,55 | 2,05 | 1,05 | 15,60 m³ | 19,62 m³ | 21,17 m³ | ADR 3x150x2000-10S | 420 x 180 |
| FS7014/25TRU | 26 t | 7 | 7,55 | 2,05 | 1,35 | 20,5 m³ | 25,75 m³ | 27,8 m³ | ADR 3x150x2000-10S | 420 x 180 |

*[1] De første 2 tal henviser til gennemsnitslængden, de næste 2 tal til gennemsnitshøjden og de sidste tal til gødningskapaciteten før klappen.*

## SPECIFIKATIONER FOR FERTI-SPACE HORIZON

### Ø 600 MM VANDRETTE VALSER

Begge valser med en diameter på 600 mm smuldrer og findeler produktet meget godt. Derfor bliver de forskellige produkter spredt præcist og godt.

### FORDELINGSSKIVER

To brede spredeskiver (Ø 1.040 mm) med 6 justerbare blade spredt over bredden.

### GUILLOTINE-KLAP

Ferti-SPACE HORIZON-møgspredere er som standard monteret med en guillotine-klap. Se side 12 for flere oplysninger.

### TRANSMISSION

Valserne drives af PTO-aksler (1.000 o/min.) og drejer ved 550 o/min.

### AFSKÆRMNINGSPANEL TIL VENSTRE/HØJRE

Til spredning i markkanten kan JOSKIN-sprederne forsynes med et uafhængigt hydraulisk styret begrænserpanel i venstre og/eller højre side.

# CARGO CHASSIS

## Universelt chassis

TRM-SERIE

TSM-SERIE

### MODULÆRT KONCEPT

CARGO-konceptet maksimerer brugen af dine landbrugsredskaber takket være ét enkelt basischassis til 5 typer redskaber! Det er en fleksibel og økonomisk løsning. Ud over en gylletankvogn med eller uden sprederedskab kan chassiset blive monteret med et karrosseri til spredning af møg, ensilage, en Drakkar eller landbrugsvipperedskaber i monoblok.

### TILKOBLING

CARGO-chassiset er som standard forsynet med Hydro-Tandem (CARGO TSM) eller Hydro-Tridem (CARGO TRM) hydraulisk akselaffjedring.

Denne type bevægende dele kombinerer fordelene fra aksler, der let kan trækkes over forhindringer, med de halv-uafhængige aksler, der kan tilbyde stor frihøjde. Affjedringen fungerer i lukket kreds iht. princippet for de forbundne kar. Rør med stor diameter anvendes til at forbedre systemets reaktivitet, som er yderst nyttigt i tilfælde af betydelige ujævnheder i terrænet.

Endelig sikrer deres 250 mm's frihøjde optimal lastfordeling under alle omstændigheder.

*Hydropneumatisk affjedring*
*Monteret på hydraulikcylinder med to nitrogen-akkumulatorer giver den høj fleksibilitet.*

### STYRING OG BETJENING

CARGO-chassiset er forsynet med elektroventiler samlet på basis af en monoblok og beskyttet af en galvaniseret boks.

Denne hydrauliske fordelingsinstallation omfatter en indgangsblok (kapacitet: 60 l/min eller 120 l/min.). Et stort antal af køretøjernes hydrauliske funktioner kræver et lavt flow, men det er også vigtigt at vide, hvilke funktioner der kræver højt flow, som f.eks. de hydrauliske motorer i turbo-påfylderen, kværne osv.

### CARGO CHASSIS-MODELLER

| | Chassislængde (m) | Stand | Aksel(-ler): ☐ (Mm) - spor (mm) - sikringsringe | Bremser (mm) |
|---|---|---|---|---|
| CARGO TSM (6.6) | 6,60 | Hydraulisk støtteben direkte tilslut. til traktor (DA) | ADR 2x150x2000-10S | 420 x 180 |
| CARGO TRM (6.6) | 6,60 | | ADR3x150x2000-10S | 420 x 180 |
| CARGO TRM (7.5) | 7,55 | | ADR3x150x2000-10S | 420 x 180 |

# CARGO SYSTEM
## Værktøj

### GENERELT

JOSKIN CARGO multimodul-undervognen kan forsynes med 2 modeller af Ferti-CARGO møgspredere med bredt karosseri for høj kapacitet:

- en møgspreder med to lodrette valser med foldede spiraler til kvalitetsspredning i 8 til 16 m's bredde afhængigt af produktet
- HORIZON-modellen er beregnet til at sprede forskellige produkter (kvæggødning, kompost, organisk affald, kalk, fjerkrægødning mv) i store bredder med vandrette valser og spredebord for god fordeling.

*Vandrette valser*

### FERTI-CARGO-MODELLER[1]

| | Mål på lad indvendigt (m) | | | | | | |
|---|---|---|---|---|---|---|---|
| | Længde før klap | Længde op til valserne | Bredde | Højde | Laddets kapacitet før klap | Gødnings-kapacitet før klap | Gødnings-kapacitet op til valserne |
| Ferti-CARGO 6011/17 | 6,00 | 6,55 | 2,05 | 1,05 | 13,41 $m^3$ | 16,87 $m^3$ | 18,42 $m^3$ |
| Ferti-CARGO 7011/20 | 7,00 | 7,55 | 2,05 | 1,05 | 15,60 $m^3$ | 19,62 $m^3$ | 21,17 $m^3$ |
| Ferti-CARGO 7014/25 | 7,00 | 7,55 | 2,05 | 1,35 | 20,00 $m^3$ | 25,20 $m^3$ | 27,20 $m^3$ |

### FERTI-CARGO HORIZON-MODELLER[1]

| | | | | | | | |
|---|---|---|---|---|---|---|---|
| Ferti-CARGO 6011/17 | 5,50 | 6,05 | 2,05 | 1,05 | 12,32 $m^3$ | 15,49 $m^3$ | 17,04 $m^3$ |
| Ferti-CARGO 7011/20 | 6,00 | 6,55 | 2,05 | 1,05 | 13,41 $m^3$ | 16,87 $m^3$ | 18,42 $m^3$ |
| Ferti-CARGO 7014/25 | 7,00 | 7,55 | 2,05 | 1,35 | 20,00 $m^3$ | 25,20 $m^3$ | 27,20 $m^3$ |

*[1] De første 2 tal henviser til gennemsnitslængden, de næste 2 tal til gennemsnitshøjden og de sidste tal til gødningskapaciteten før klappen.*

# UDSTYR

## Styring, betjening og nyheder

### STYRING OG BETJENING

JOSKIN foreslår tre måder til styring af sprederne:

1 **EN DIREKTE TILSLUTNING TIL TRAKTOREN (UDTAG)**

2 **EN ELEKTROHYDRAULISK STYRING VIA FERTI-CONTROL**

3 **ET ISOBUS-SYSTEM VIA FERTI-ISOCONTROL ELLER TRAKTORENS ISOBUS-TERMINAL**

### DYNAMISK VEJESYSTEM PÅ HYDRAULIKAFFJEDRING

Køretøjer med hydraulisk tilkoblingsaffjedring og hydrauliske bevægende dele kan få denne anordning monteret.

To tryksensorer, der sidder på hydraulikkredsen på de bevægende dele samt en på tilkoblingsaffjedringen, er forbundet til en computer på de bevægende dele. Disse sensorer sender kabelsignaler, så vægten kan aflæses på skærmen i traktorens førerhus. Der kan installeres endnu en skærm på en læsser eller på køretøjet, så lastvægten kan aflæses når som helst. Systemet er også kompatibelt med Isobus og kan styres via Isobus-terminalen, der i dette tilfælde vil erstatte den separate skærm. Den kan fås på vogne med tiplad, gødnings- og gyllespredere, universelle og ensilagevogne.

På en møgspreder giver det dynamiske vejesystem mulighed for, at "DPA" (flowet i proportion til kørehastigheden) bliver reguleret i forhold til vægten og spredningen bliver meget præcis.

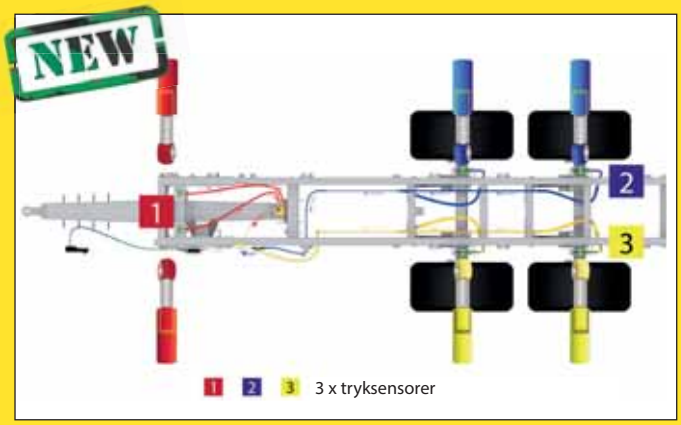


### FERTI-CONTROL

Der er fire kontrolbokse til at styre og betjene JOSKIN-møgsprederne. De har hver især deres egne funktioner og specifikationer.

- **FERTI-CONTROL 200**:
  - Indikator for klapåbning
  - Spredertæller
  - Visning af hastighed for bevægeligt gulv (ekstraudstyr)
- **FERTI-CONTROL 300:**
  - Tænd/sluk-kontakt til gulv
  - El-betjening for bevægeligt gulv
  - Omvending af retning af bevægeligt gulv via traktorudtag
- **FERTI-CONTROL 500:**
  - Tænd/sluk-kontakt til gulv
  - El-betjening for bevægeligt gulv
  - Elektrisk omvending af retning af bevægeligt gulv
  - Alle ekstra elektrohydrauliske funktioner (ekstraudstyr)
- **FERTI-CONTROL 4000:**
  - Tænd/sluk-kontakt til gulv
  - El-betjening for bevægeligt gulv
  - Elektrisk omvending af retning af bevægeligt gulv
  - Alle ekstra elektrohydrauliske funktioner (ekstraudstyr)
  - Indikator for klapåbning (ekstraudstyr).
  - Flow proportionelt med kørehastigheden (DPA ekstraudstyr)

*Ferti-CONTROL 200*

*Ferti-CONTROL 300*

*Ferti-CONTROL 500*

*Ferti-CONTROL 4000*

## FLOWET ER PROPORTIONELT TIL KØREHASTIGHEDEN (DPA)

For præcis spredning tilbyder JOSKIN en elektronisk spredestyring (DPA), som kan fås til ISOBUS og Ferti-Control 4000.

Under brugen angiver føreren den lastede mængde (fuld last, halv last osv.), flowet pr. hektar (i $m^3$ eller t/ha), den effektive arbejdsbredde og produktets massefylde. Hvis systemet kombineres med et vægtsystem, skal føreren først godkende lasten i sprederen (tilgængelig på vejesystemet). Ud fra disse data og den valgte lastmængde (fuld last, halv last osv.) bliver massefylden beregnet.

Derefter vælger føreren klappens position i forhold til det materiale, der skal spredes. Når disse oplysninger er indført i terminalen, bliver det bevægelige gulvs bevægelse automatisk styret i forhold til det krævede flow og sprederens kørehastighed.

Reguleringen fungerer i lukket kreds, og hastigheden på det bevægelige gulv kontrolleres kontinuerligt. Dette system sikrer, at den nødvendige gulvhastighed bliver overholdt, også selv om laddet er næsten tomt, eller hvis det tværtimod er godt fyldt, og hvis sprederen køres op ad en skråning.

## ISOBUS

Brugerfladen på JOSKIN-styreboksen kan, nøjagtig ligesom automaton-styreboksen, udskiftes med ISOBUS-terminalen, der allerede findes i traktorens førerhus. Hvis der ikke er nogen, kan-JOSKIN terminalen også leveres. Målet er at sikre kommunikation mellem forskellige traktorer og de mange redskaber (og omvendt) via et standardiseret sprog. Denne internationale standard anvendes mere end nogensinde før og giver mulighed for hurtig og let forbindelse ("plug & play") mellem forskellige mærker. Én enkelt styreboks i førerhuset erstatter flere andre: den direkte vej til high-tech landbrug!

Hos JOSKIN giver ISOBUS mulighed for at centralisere, for eksempel, de elektrohydrauliske styringer, tryksensorer, sprøjter flow proportionelt med kørehastigheden, eller det dynamiske vejesystem.

Desuden er terminalen kompatibel med et GPS-system for at opnå en præcis vejledning under spredning på forskellige marker. De fleste traktorproducenter bruger denne teknologi. Tøv ikke med at kontakte os i tilfælde af tvivl angående kompatibilitet.

*ISO CONTROL*

*ISO Control Touch 800*

# JOSKIN

## "KVALITET UDEN KOMPROMIS"

18.10.2016 - Ikke kontraktligt bindende dokument. Data kan blive ændret uden varsel. Billederne svarer ikke nødvendigvis til standardudstyret.

**www.joskin.com**

rue de Wergifosse, 39 • B-4630 Soumagne - BELGIEN • E-mail: info@joskin.com • Tlf.: +32 (0) 43 77 35 45

Din lokale JOSKIN-partner